www.syesc.co.kr

# SHIN YOUNG

*Quality Fireplug Since 1986*

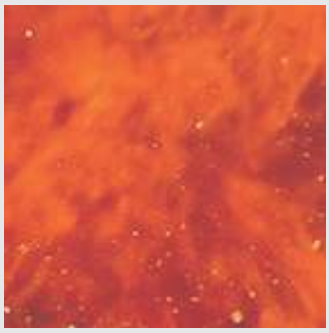

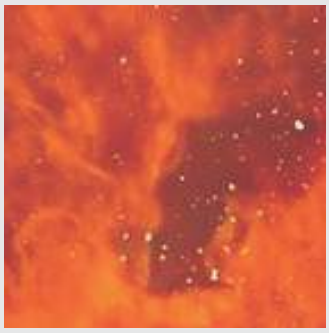

소방기구 전문 생산업체

SHIN YOUNG 신영공업주식회사

# SY알람밸브(SY ALARM VALVE)

특허출원

신영공업(주)의 SY알람밸브는 습식 스프링클러 시스템에 필수적으로 사용되는 밸브이며,
화재시에 배관내 물의 흐름을 자동감지 하고 이를 이용하여 수신기에서 해당구역에 경보를 울리게 합니다.
SY알람밸브는 자체적으로 내압시험, 기능시험과 외관검사 등을 철저하게 마친 후 국가검정을 받아서 출고되고 있으며,
알람스위치, 압력계, 크래퍼, 배수밸브, 기타 부속 배관재 등으로 구성되어 있습니다.

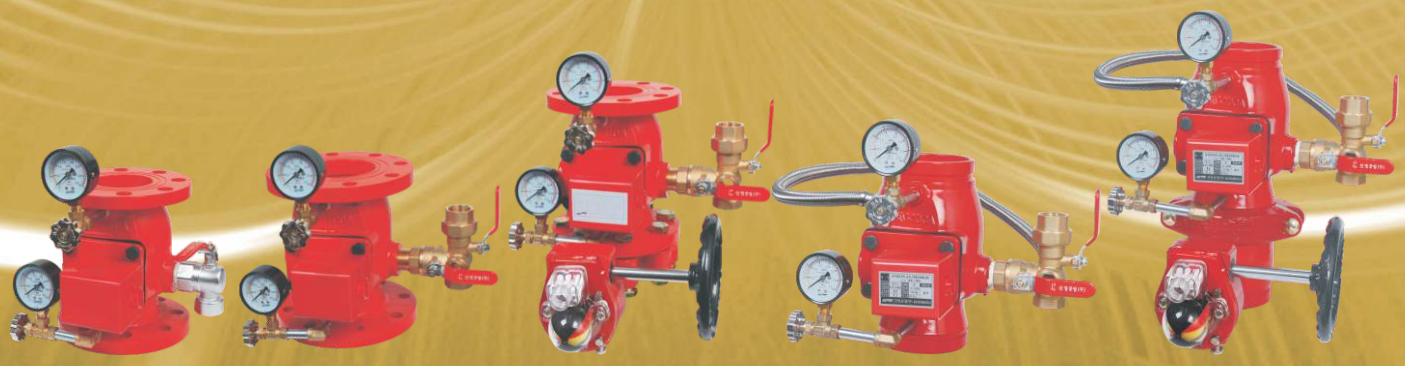

앵글타입 | 유니온(싸이트글라스)타입 | 버터플라이+유니온 (싸이트글라스) | 그루브형 | 그루브 일체형

## 특징

### 오작동이 없습니다.

2차 배관내의 잔류공기에 의한 경보의 오작동이 없습니다.

### 설치공간을 최소화 하였습니다.

좁은 공간에서도 설치가 가능하도록 콤펙트하게 설계하였습니다.

### 안전성을 높였습니다.

본체강도 시험을 최고사용압력의 5배(70kgf/㎠)로 설계하여 안전성을 높였습니다. (GCD450)

## 사양 (드레인 좌 · 우 겸용)

앵글 드레인

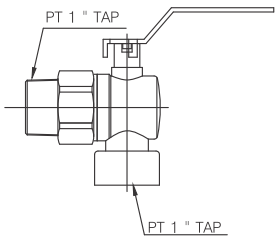


U 드레인

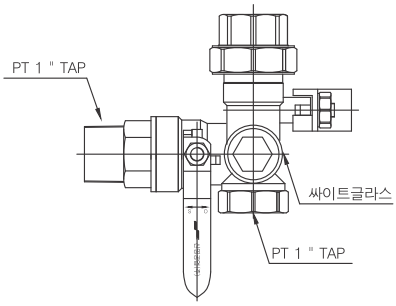

## ■ 사양

| 모 델 번 호 | SYAV65 | SYAV80 | SYAV100 | SYAV125 | SYAV150 |
|---|---|---|---|---|---|
| 호 칭 | 65A | 80A | 100A | 125A | 150A |
| 시 험 압 력 | 2.1 MPa | | | | |
| 최고사용압력 | 1.4MPa | | | | |
| 후 랜 지 규 격 | KS B 1511 FF 10K | | | | |
| 설 치 방 향 | 수직형 | | | | |
| 재 질 | Ductile Iron, STS304, NBR | | | | |
| 중 량 | 11 kg | 13 kg | 16 kg | 29 kg | 32 kg |

※ 단자대 내장
형식승인번호 : 검17-2-2(GCD450)

## ■ 작동

알람밸브의 1,2차측에 물이 차있는 상태에서 화재시 클래퍼가 유수의 흐름 방향으로 작동하면 알람스위치의 지연회로에 설정된 시간이 경과된 후 전기적 신호를 화재수신반으로 보내어 경보를 울립니다.

■ 작동전

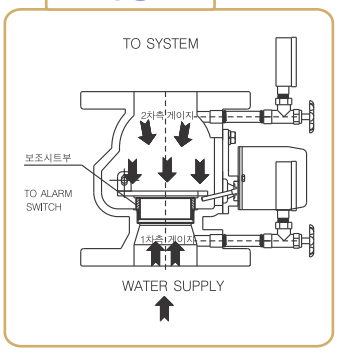


■ 작동후

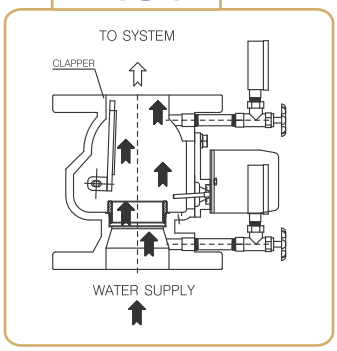


## ■ 규격

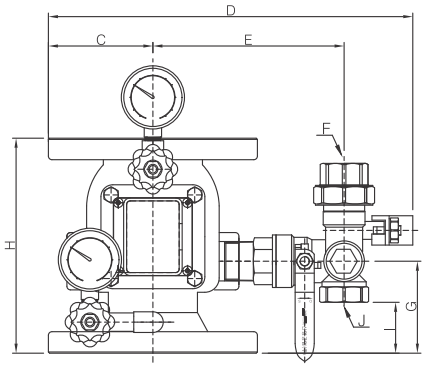


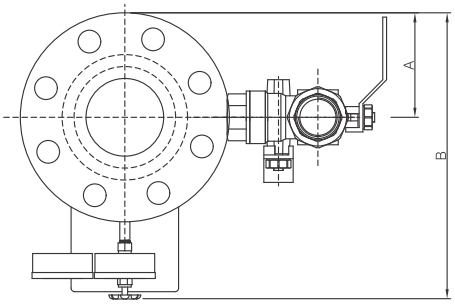


| 호칭 규격 | A | B | C | D | E | G | H | I | J | 압력손실 | 드래인 밸브 |
|---|---|---|---|---|---|---|---|---|---|---|---|
| 65 A | 87.5 | 240 | 87.5 | 230 | 120 | 77 | 180 | 32 | 25A | 8.8kPa | 앵글 TYPE |
| 80 A | 92.5 | 270 | 92.5 | 240 | 130 | 77 | 210 | 40 | 25A | 9.2kPa | |
| 100 A | 105 | 290 | 105 | 260 | 140 | 96 | 230 | 50 | 25A | 10.1kPa | |
| 125 A | 125 | 360 | 125 | 360 | 140 | 96 | 260 | 50 | 25A | 12.0kPa | |
| 150 A | 140 | 380 | 140 | 390 | 150 | 100 | 290 | 55 | 25A | 11.1kPa | |

| 호칭 규격 | A | B | C | D | E | F | G | H | I | J | 압력손실 | 드래인 밸브 |
|---|---|---|---|---|---|---|---|---|---|---|---|---|
| 65 A | 87.5 | 250 | 87.5 | 330 | 160 | 25A | 77 | 180 | 43 | 25A | 8.8kPa | U TYPE |
| 80 A | 92.5 | 270 | 92.5 | 340 | 165 | 25A | 77 | 210 | 53 | 25A | 9.2kPa | |
| 100 A | 105 | 290 | 105 | 360 | 170 | 25A | 96 | 230 | 62 | 25A | 10.1kPa | |
| 125 A | 125 | 360 | 125 | 360 | 170 | 25A | 96 | 260 | 60 | 25A | 12.0kPa | |
| 150 A | 140 | 380 | 140 | 390 | 185 | 25A | 100 | 290 | 65 | 25A | 11.1kPa | |

## ■ 조립도

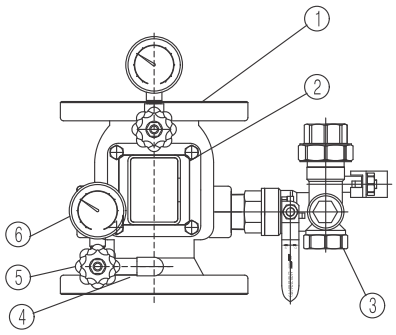


유니온(싸이트글라스) 타입

SY알람밸브 제원

| No. | 품 명 | 수 량 | 비 고 |
|---|---|---|---|
| 1 | 본 체 | 1 | 내부포장 |
| 2 | 알람스위치 | 1 | 본체조립 |
| 3 | 배수밸브 (싸이트글라스내장) | 4 | 본체조립 |
| 4 | 니쁠 | 3 | 본체조립 |
| 5 | 니들밸브 | 2 | 본체조립 |
| 6 | 압력계 | 2 | 내부포장 |

# 자동경보 일체형 (ALL-IN-ONE TYPE AUTO-ALARM VALVE)

## 과압방지장치 / 싸이트글라스 내장형
## 자동경보 알람밸브 - 버터플라이 밸브 일체형

자동경보 일체형 알람밸브는 1차측 밸브(버터플라이 밸브)와 알람밸브를 일체화 한 것으로 설치가 용이하며,
시공비 절감의 효과가 있습니다.

## 자동경보 알람밸브

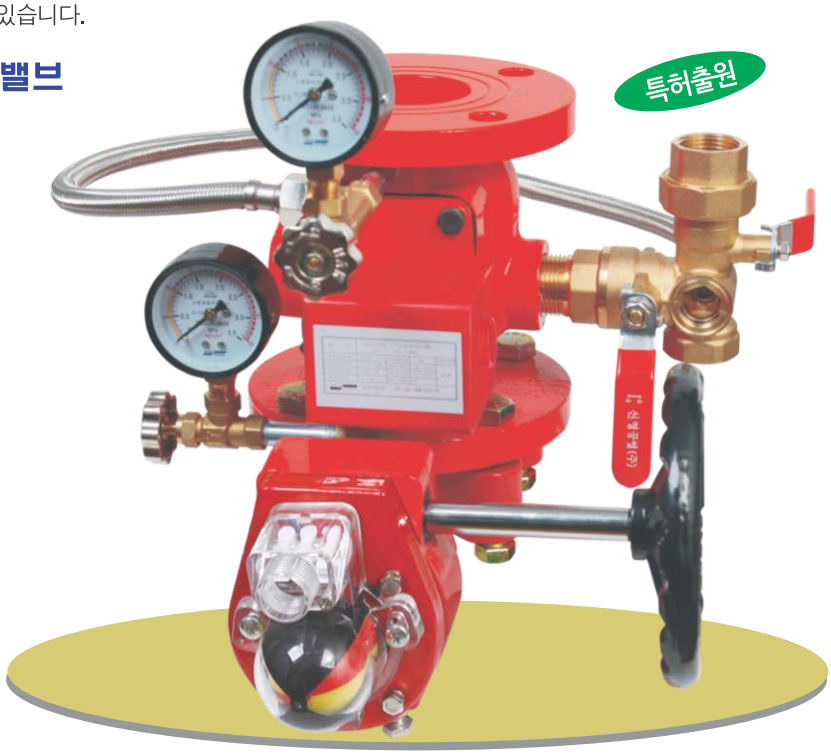


## 싸이트글라스,
## 과압방지기(공장Setting : 1.15±0.05MPa)

일자형싸이트글라스

## ■ 사양

| | | | |
|---|---|---|---|
| 모 델 번 호 | SYAV 65 ~150 | | |
| 호 칭 규 격 | 1MPa – 65A ~ 150A | | |
| 사용압력범위 | 0.15 ~ 1.4 MPa | | |
| 후 랜 지 규 격 | KS B 1511 10k FF Flange | | |
| 적 용 유 체 | 물 | | |
| 재 질 | 구 분 | 알람밸브 | 버터플라이밸브 |
| | 몸 체 | GCD450 닥타일 | |
| | 디스크 | SS400+NBR | STS304+NBR |
| | 시 트 | STS304 | |

## ■ 규격

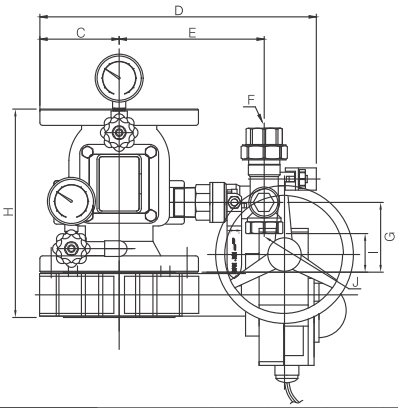


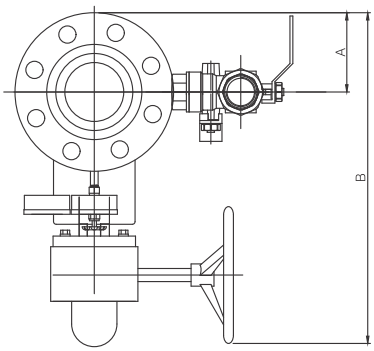


| 호칭 규격 | A | B | C | D | E | G | H | I | 압력손실 | J 드래인 | 드래인 밸브 |
|---|---|---|---|---|---|---|---|---|---|---|---|
| 65 A | 87.5 | 335 | 87.5 | 230 | 120 | 77 | 226 | 32 | 8.8kPa | 25A | 앵글 TYPE |
| 80 A | 92.5 | 350 | 92.5 | 240 | 130 | 77 | 256 | 40 | 9.2kPa | 25A | |
| 100 A | 105 | 370 | 105 | 260 | 140 | 96 | 282 | 50 | 10.1kPa | 25A | |
| 125 A | 125 | 432 | 125 | 360 | 140 | 96 | 316 | 50 | 12.0kPa | 25A | |
| 150 A | 140 | 460 | 140 | 390 | 150 | 100 | 346 | 55 | 11.1kPa | 25A | |

| 호칭 규격 | A | B | C | D | E | F | G | H | I | 압력손실 | J 드래인 | 드래인 밸브 |
|---|---|---|---|---|---|---|---|---|---|---|---|---|
| 65 A | 87.5 | 335 | 87.5 | 330 | 160 | 25A | 77 | 226 | 32 | 8.8kPa | 25A | U TYPE |
| 80 A | 92.5 | 350 | 92.5 | 340 | 165 | 25A | 77 | 256 | 40 | 9.2kPa | 25A | |
| 100 A | 105 | 370 | 105 | 360 | 170 | 25A | 96 | 282 | 50 | 10.1kPa | 25A | |
| 125 A | 125 | 432 | 125 | 360 | 170 | 25A | 96 | 316 | 50 | 12.0kPa | 25A | |
| 150 A | 140 | 460 | 140 | 390 | 185 | 25A | 100 | 346 | 55 | 11.1kPa | 25A | |

# 그루브형 SY알람밸브 (GROOVE TYPE SY ALARM VALVE)

## ■ 특징

- 그루브 조인트를 사용하여 유지보수가 간편하다.
- 내진성이 우수하다.
- 현장에 따라 드레인밸브의 좌, 우 선택이 가능하다.
- GCD450을 사용하므로 내구성이 우수하고 취급이 용이하다.

## ■ 사양

| | | |
|---|---|---|
| 모 델 번 호 | SYAVG 65 ~150 | |
| 호 칭 규 격 | 1.0MPa(65A~150A) | 1.6MPa(65A~150A) |
| 사용압력범위 | 0.15 ~ 1.4 MPa | 0.15 ~ 2.2 MPa |
| 접 속 규 격 | KS B 1507 그루브 조인트 | |
| 적 용 유 체 | 물 | |
| 재 질 | 몸 체 | GCD450 닥타일 |
| | 디스크 | SS400+NBR |
| | 시 트 | STS304 |

※ 단자대 내장

형식승인번호 : 검-17-8-3
검20-6(1.6MPa)

## ■ 규격

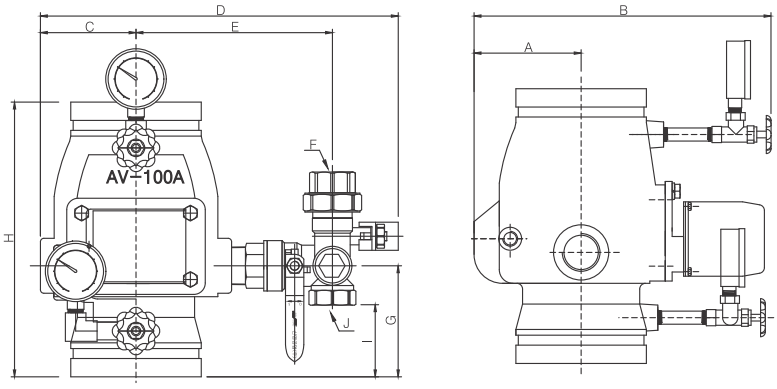


| 호칭 규격 | A | B | C | D | E | F | G | H | I | 압력손실 | J 드레인 | 드레인 밸브 |
|---|---|---|---|---|---|---|---|---|---|---|---|---|
| 65 A | 74 | 224 | 79 | 300 | 160 | 25A | 85 | 200 | 51 | 13.2kPa | 25A | U TYPE |
| 80 A | 86 | 240 | 79 | 305 | 165 | 25A | 87 | 220 | 52 | 14.9kPa | 25A | |
| 100 A | 94 | 260 | 84 | 320 | 172 | 25A | 97 | 240 | 63 | 12.3kPa | 25A | |
| 125 A | 94 | 310 | 96 | 340 | 176 | 25A | 95 | 260 | 60 | 11.5kPa | 25A | |
| 150 A | 94 | 340 | 110 | 370 | 190 | 25A | 100 | 290 | 65 | 8.8kPa | 25A | |

# 그루브 일체형 SY알람밸브 (GROOVE TYPE SY ALARM VALVE)

## ■ 특징

- 그루브 조인트를 사용하여 유지보수가 간편하다.
- 내진성이 우수하다.
- 현장에 따라 드레인밸브의 좌, 우 선택이 가능하다.
- GCD450을 사용하므로 내구성이 우수하고 취급이 용이하다.

## ■ 그루브 조인트

50A~150A

## ■ SY알람밸브 시스템 상세도

## ■ 사양

| | | |
|---|---|---|
| 모 델 번 호 | SYAVG 65 ~150 | |
| 호 칭 규 격 | 1.0MPa(65A~150A) | 1.6MPa(65A~150A) |
| 사용압력범위 | 0.15 ~ 1.4 MPa | 0.15 ~ 2.2 MPa |
| 접 속 규 격 | KS B 1507 그루브 조인트 | |
| 적 용 유 체 | 물 | |
| 재 질 | 몸 체 | GCD450 닥타일 |
| | 디스크 | SS400+NBR |
| | 시 트 | STS304 |

※ 단자대 내장

형식승인번호 : 검-17-8-3

검20-6(1.6MPa)

## ■ 규격

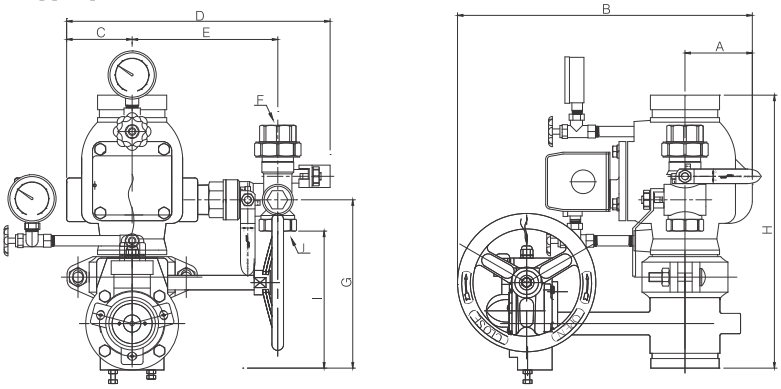


| 호칭 규격 | A | B | C | D | E | F | G | H | I | J 드래인 | 압력손실 | 드래인 밸브 |
|---|---|---|---|---|---|---|---|---|---|---|---|---|
| 65 A | 74 | 360 | 79 | 300 | 160 | 25A | 183 | 300 | 149 | 25A | 13.2kPa | U TYPE |
| 80 A | 86 | 360 | 79 | 310 | 165 | 25A | 185 | 320 | 150 | 25A | 14.9kPa | |
| 100 A | 94 | 370 | 84 | 340 | 172 | 25A | 213 | 356 | 179 | 25A | 12.3kPa | |
| 125 A | 109 | 410 | 96 | 380 | 176 | 25A | 243 | 410 | 208 | 25A | 11.5kPa | |
| 150 A | 122 | 450 | 110 | 410 | 190 | 25A | 248 | 440 | 213 | 25A | 8.8kPa | |

## 버터플라이밸브-그루브타입 (BUTTERFLY VALVE-GROOVE TYPE)

### 최고사용압력 / 1.4 MPa(세팅배관용)

그루브 버터플라이밸브는 세팅배관으로 장착되어 있어
작업성 단축 및 시공비 절감의 효과가 있습니다.
세팅배관은 동관(링니플)으로 제작되어 반영구적이며,
모든 프리액션밸브와 호환이 됩니다.
※ 개별 판매 가능

성능인증번호 : 개밸17-11-1(1.0MPa), 개밸20-8(1.6MPa)

### ■ 규격

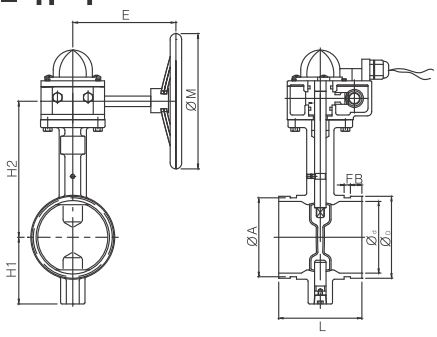


| 호칭규격 | Ød | ØD | ØA | B | F | L | L (세팅) | H1 | H2 | E | ØM | 압력손실 |
|---|---|---|---|---|---|---|---|---|---|---|---|---|
| 65A | 65 | 76.3 | 72.3 | 16 | 8.7 | 98 | 98 | 69 | 174 | 160 | 150 | 9.1kPa |
| 80A | 78 | 89.1 | 85.0 | 16 | 8.7 | 98 | 140 | 75 | 184 | 160 | 150 | 8.7kPa |
| 100A | 100 | 114.3 | 110.0 | 16 | 8.7 | 116 | 146 | 93 | 198 | 160 | 150 | 8.1kPa |
| 125A | 125 | 139.8 | 135.5 | 16 | 8.7 | 148 | 148 | 113 | 210 | 160 | 190 | 4.6kPa |
| 150A | 150 | 165.2 | 160.8 | 16 | 8.7 | 148 | 148 | 126 | 224 | 160 | 190 | 5.6kPa |

※ 단자대 내장

## 버터플라이밸브-러그타입 (BUTTERFLY VALVE-LUG TYPE)

### 사용압력 / 0.1~1.0 MPa

기존의 알람밸브와 조립성이 뛰어난 구조를 가지고 있어 설치가 용이하며,
시공비 절감의 효과가 있습니다.
반구형 개폐 표시기를 설치하여 손쉽게 개폐여부를 확인할 수 있으며,
뎀퍼스위치가 내장되어 있어 시공 및 유지보수에 장점이 있습니다.

**※ 체결 볼트 사양**

- 65A~100A : M16*40L
- 125A,150A : M20*40L

### ■ 규격

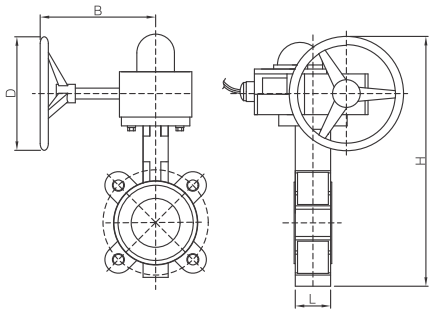


| 호칭 규격 | L | B | D | H |
|---|---|---|---|---|
| 65A | 46 | 160 | 150 | 323 |
| 80A | 46 | 160 | 150 | 347 |
| 100A | 52 | 160 | 150 | 373 |
| 125A | 56 | 160 | 190 | 424 |
| 150A | 56 | 160 | 190 | 452 |

※ 단자대 내장

# SY준비작동식밸브(SY PRE-ACTION VALVE)

신영공업(주)의 SY준비작동식 밸브는 건식 스프링클러 시스템에 사용되는 밸브이며 개방형은 2차측 배관이 건식으로 유지되므로, 폐쇄형 또는 개방형 스프링클러 설비 및 포소화설비 등에 다양하게 사용할 수 있으며, 2차측 배관은 평상시 가압수가 없는 건식자동소화용 밸브입니다.
본체에 부착된 전동 볼 밸브가 화재감지기에 의해 작동되면 세팅유지 되어있던 프리액션밸브가 개방되며 2차측 화재지점으로 소화수가 방출되어 개방된 헤드를 통하여 화재를 진압합니다.

특허출원

GCD450

후렌지 상하 일체형

그루브형

그루브 상하 일체형

## 특징

### 빠른 세팅과 간편하게 복구가 됩니다.

초기 세팅 및 작동후 복구시 간단하게 재세팅 가능
(자사특허)

### 오보를 방지합니다.

전자 볼 밸브의 화재탐지에 의한 작동 및 비상시 인위적인 수동개방이 가능한 다기능밸브로서, 본체개방 작동을 위한 안전부를 한곳으로 집약시켜 유지관리가 아주 편리합니다.

### 설치공간을 최소화 하였습니다.

전자 볼 밸브 기동에 의한 방출수는 배수관으로 배수되며, 배수밸브에 내장된 자동배수 장치는 2차측 잔류수를 배수관으로 완전하게 배출시키므로 동파의 염려가 없습니다.
(이것은 밸브실 바닥의 청결유지를 보장해줍니다.)

### 안전성을 높였습니다.

본체강도 시험을 최고사용압력의 5배(70kgf/㎠)로 설계하여 안전성을 높였습니다.

## 사양 (드레인 좌 · 우 겸용)

- 모 델 명 : SYPV-80~150
- 형식승인번호 : 검21-5-1, 검21-9(1.6 MPa)
  검20-2-2(그루브형)
- 호 칭 : 80A, 100A, 125A, 150A
- 시 험 압 력 : 20kgf/㎠(2.0 MPa)
- 최고사용압력 : 14kgf/㎠(1.4 MPa)
- 후렌지규격 : KSB1511 FF 10K
- 설 치 방 향 : 종형(수직형)
- 전자볼밸브 : DC24V/자동 · 수동겸용
- 중 량 : 23kg, 27kg, 33kg, 42kg
- 드레인 규격 : 25A

※ GCD450은 중량이 가벼우며 복구레버가 없어 세팅 및 작동시험 후 재세팅이 간편하며, 오작동이 없습니다.

## 작동

준비작동식 밸브의 작동은 화재발생시 감지기의 연동으로 전자 볼 밸브를 개방하여
배수관으로 물이 배수되면 밸브가 열리면서, 2차측 압력S/W의 작동에 의해 화재경보가 발신되면서
2차측 화재지점 또는 시험방수구로 신속하게 소화수가 방출됩니다.

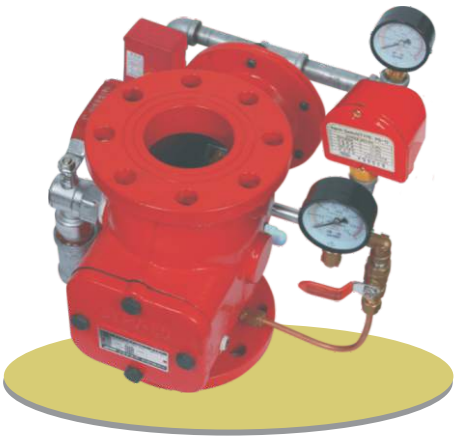

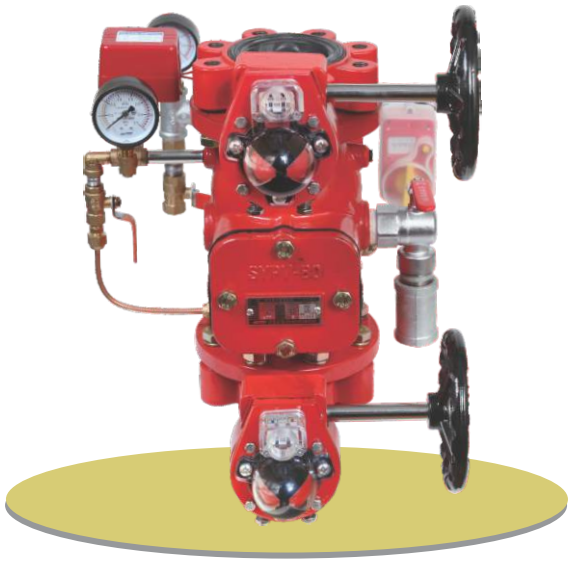

▪작동전

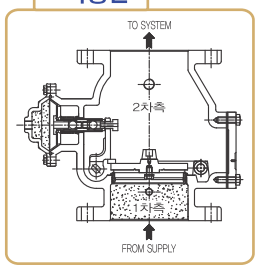


▪작동후

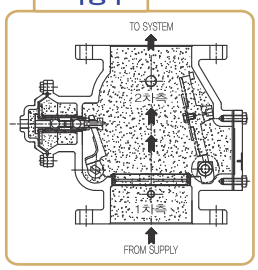


## 조립도

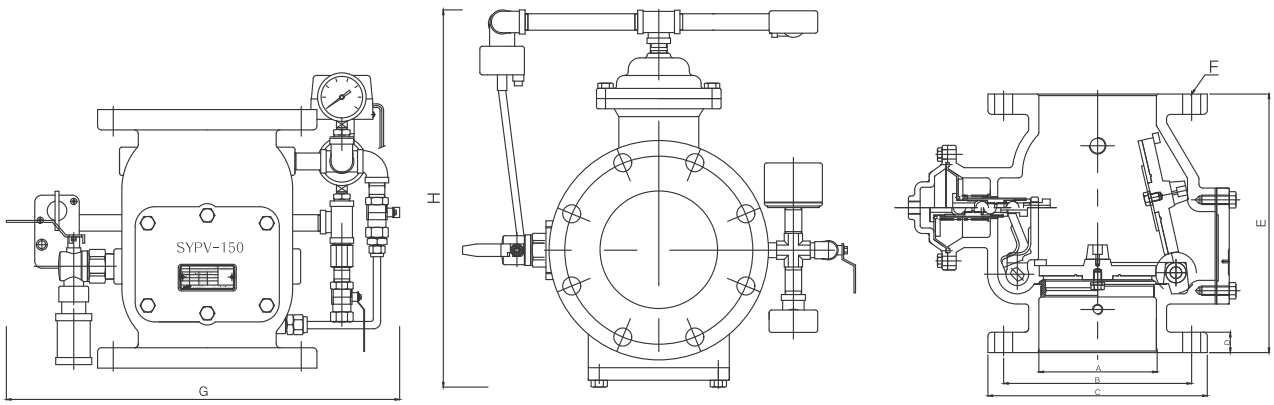


## 규격

| 모델번호 | A | B | C | D | E | F | G | H | 압력손실 | 드래인 |
|---|---|---|---|---|---|---|---|---|---|---|
| SYPV-80 | 80 | 150 | 185 | 18 | 260 | 19 | 350 | 410 | 14.6kPa | 25A |
| SYPV-100 | 100 | 175 | 210 | 18 | 280 | 19 | 410 | 420 | 11.2kPa | 25A |
| SYPV-125 | 125 | 210 | 250 | 20 | 295 | 23 | 450 | 440 | 8.6kPa | 25A |
| SYPV-150 | 150 | 240 | 280 | 22 | 330 | 23 | 470 | 470 | 8.0kPa | 25A |

## 재질

| | |
|---|---|
| 본 체 | GC200, GCD450 |
| 시 트 링 | STS304 |
| 볼 체 크 | C3604BE |
| 패 킹 | N.B.R |
| 오 리 피 스 | C3604BE |

# 그루브형 SY준비작동식밸브 (GROOVE TYPE SY PRE-ACTION VALVE)

## ■ 특징

- 그루브 조인트를 사용하여 유지보수가 간편하다.
- 내진성이 우수하다.
- 현장에 따라 드레인밸브의 좌, 우 선택이 가능하다.
- GCD450을 사용하므로 내구성이 우수하고 취급이 용이하다.

## ■ 사양

| 모 델 번 호 | SYAVG 65 ~150 | |
|---|---|---|
| 호 칭 규 격 | 1.0MPa(65A~150A) | 1.6MPa(100A,150A) |
| 사용압력범위 | 0.15 ~ 1.4 MPa | 0.15 ~ 2.2 MPa |
| 접 속 규 격 | KS B 1507 그루브 조인트 | |
| 적 용 유 체 | 물 | |
| 재 질 | 몸 체 | GCD450 닥타일 |
| | 디스크 | SS400+NBR |
| | 시 트 | STS304 |

형식승인번호 : 검20-2-2
검21-9(1.6MPa)

## ■ 규격

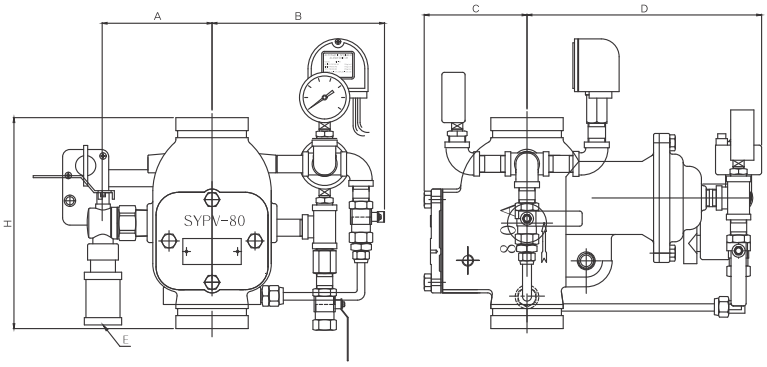


| 호칭 규격 | A | B | C | D | H | E 드래인 | 압력손실 | 드래인 밸브 |
|---|---|---|---|---|---|---|---|---|
| 80 A | 130 | 200 | 130 | 290 | 260 | 25A | 8.80kPa | 앵글 TYPE |
| 100 A | 145 | 200 | 147 | 293 | 280 | 25A | 13.50kPa | |
| 125 A | 152 | 220 | 155 | 295 | 290 | 25A | 10.50kPa | |
| 150 A | 167 | 220 | 176 | 304 | 330 | 25A | 18.75kPa | |

# 그루브 일체형 SY준비작동식밸브 (GROOVE TYPE SY PRE-ACTION VALVE)

## ■ 특징

- 내진성이 우수하다.
- 현장에 따라 드레인밸브의 좌, 우 선택이 가능하다.
- GCD450을 사용하므로 내구성이 우수하고 취급이 용이하다.
- 내부 압력손실이 최소화하여 유체 흐름이 원활하다.

## ■ SY준비작동식밸브 시스템 상세도

특허출원

**전동밸브**
Electric Valve

**알람스위치**
Alarm Switch

**1차 압력계**
1st Pressure Gauge

**2차 압력계**
2st Pressure Gauge

**준비작동식밸브**
Pre-Action Valve

**세팅 배관 불필요(1차)**
버터플라이밸브와 세팅 배관이 일체형으로 배관 구성이 필요 없습니다.

**2차 개폐밸브**
2st Open/Close Valve

**드레인밸브**
Drain Valve

**1차 개폐밸브**
1st Open/Close Valve

## ■ 사양

| 호 칭 | 80A | 100A | 125A | 150A |
|---|---|---|---|---|
| 호 칭 규 격 | 1.0 MPa | | | |
| 사용압력범위 | 0.15 ~ 1.4 MPa | | | |
| 후 랜 지 규 격 | KS B 1507 그루브 조인트 | | | |
| 적 용 유 체 | 물 | | | |
| 재 질 | 구 분 | 프리액션밸브 | 버터플라이밸브 | |
| | 몸 체 | GCD450 닥타일 | | |
| | 디스크 | GCD450+NBR | | |
| | 시 트 | STS304 | | |
| 중 량 | 34kg | 40kg | 50kg | 60kg |

※ 단자대 내장
형식승인번호 : 검20-2-2

## ■ 규격

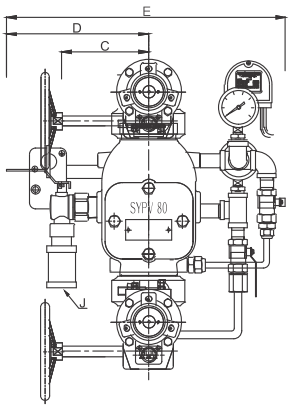


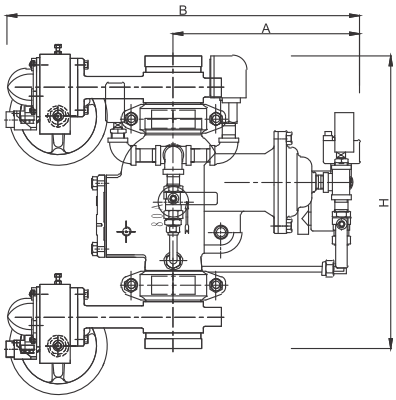


| 호칭 규격 | A | B | C | D | E | H | J 드레인 | 압력손실 | 드레인 밸브 |
|---|---|---|---|---|---|---|---|---|---|
| 80 A | 290 | 550 | 130 | 250 | 450 | 498 | 25A | 8.80kPa | 앵글 TYPE |
| 100 A | 293 | 580 | 147 | 260 | 460 | 542 | 25A | 13.50kPa | |
| 125 A | 295 | 610 | 155 | 280 | 500 | 586 | 25A | 10.50kPa | |
| 150 A | 304 | 630 | 176 | 300 | 520 | 626 | 25A | 18.75kPa | |

# 그루브 상하 일체형 SY준비작동식밸브 (GROOVE TYPE SY PRE-ACTION VALVE)

## ■ 특징

- 특허 출원하여 출시
- 조립인건비 및 자재원가 절감
- 배관 작업이 필요없어 작업성 단축
- 3방 볼밸브 사용하며 체크밸브로 진공차단 효과
- 시트링에 크레퍼 안착이 용이
- 레버없이 자동 복귀
- 단자재(센서기능) 교체 용이
- 나비볼밸브 사용으로 적은 공간에도 오리피스 수리가 용이
- 내진성이 우수
- 현장에 따라 드레인밸브의 좌, 우 선택이 가능
- GCD450을 사용하므로 내구성이 우수하고 취급이 용이
- 내부 압력손실을 최소화하여 유체 흐름이 원활

※GCD450은 중량이 가벼우며 복구레버가 없어 세팅 및 작동시험 후 재세팅이 간편하며, 오작동이 없습니다.

세팅 배관이 필요없는
**신제품 출시**

특허출원

## ■ 시스템 상세도(1.6MPa)

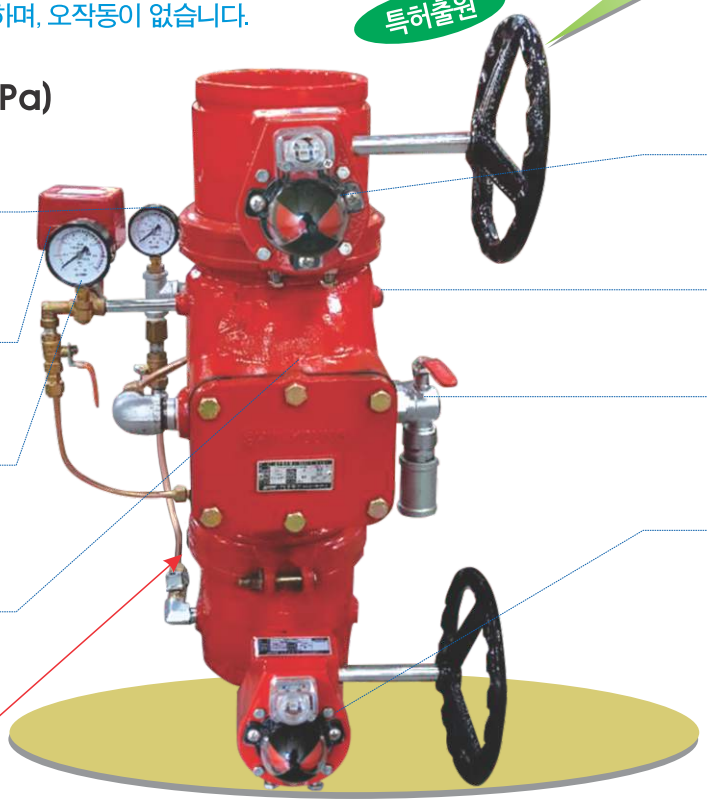

- **1차 압력계** 1st Pressure Gauge
- **알람스위치** Alarm Switch
- **2차 압력계** 2st Pressure Gauge
- **준비작동식밸브** Pre-Action Valve
- **세팅 배관 불필요(1차)** 버터플라이밸브와 세팅 배관이 일체형으로 배관 구성이 필요 없습니다.
- **2차 개폐밸브** 2st Open/Close Valve
- **전동밸브** Electric Valve
- **드레인밸브** Drain Valve
- **1차 개폐밸브** 1st Open/Close Valve

※ 이미지 사진은 고압호스이나 양산용은 동관으로 제작합니다.

## ■ 사양

| | | | |
|---|---|---|---|
| 호 칭 | 100A ~ 150A | | |
| 호 칭 규 격 | 1.6 MPa(100A,150A) | | |
| 사용압력범위 | 0.15 ~ 2.2 MPa | | |
| 후 랜 지 규 격 | KS B 1507 그루브 조인트 | | |
| 적 용 유 체 | 물 | | |
| 재 질 | 구 분 | 프리액션밸브 | 버터플라이밸브 |
| | 몸 체 | GCD450 닥타일 | |
| | 디스크 | GCD450+NBR | |
| | 시 트 | STS304 | |
| 중 량 | 40kg ~ 60kg | | |

※ 단자대 내장

형식승인번호 : 검21-9(1.6MPa(100A,150A))

## ■ 규격

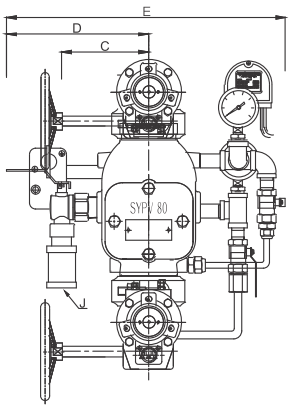


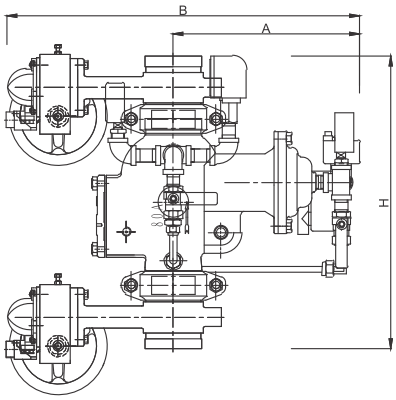


| 호칭 규격 | A | B | C | D | E | H | J 드레인 | 압력손실 | 드레인 밸브 |
|---|---|---|---|---|---|---|---|---|---|
| 100 A | 293 | 580 | 147 | 260 | 460 | 542 | 25A | 13.50kPa | 앵글 TYPE |
| 150 A | 304 | 630 | 176 | 300 | 520 | 626 | 25A | 18.75kPa | |

# 사 업 자 등 록 증

## (법인사업자)

## 등록번호 : 133-81-23694

법인명(단체명) : 신영공업 (주)

대 표 자 : 변기수

개 업 년 월 일 : 1994년 08월 01일 법인등록번호 : 135011-0057824

사업장 소재지 : 경기도 시흥시 시화벤처로 339 (정왕동)

본 점 소 재 지 : 경기도 시흥시 시화벤처로 339 (정왕동)

사 업 의 종 류 :

| 업태 | 종목 |
|---|---|
| 제조업 | 소방용 밸브류 |
| 제조업 | 소방용 탱크류 |
| 제조업 | 피난기구 |
| 제조업 | 소화전 함류 |
| 제조업 | 배전반및전기자동제어반 |
| 제조업 | 유무선통신장비(속보기) |
| 부동산업 | 임대 |

교 부 사 유 : 정정

사업자단위과세 적용사업자 여부 : 여( ) 부( V )

전자세금계산서 전용메일주소 :

2014 년 12 월 22 일

시흥 세무서장 (인)

원본대조필

NTS 국세청

[별지 제8호의2서식] <개정 2011.10.19>

공장설립온라인지원시스템(www.femis.go.kr)에서도 신청할 수 있습니다.

# 공장등록증명(신청)서

※ [ ]에는 해당되는 곳에 √표를 합니다. (앞쪽)

| 접수번호 | 접수일자 | 처리기간 | 즉시 |
|---|---|---|---|

| | | |
|---|---|---|
| 신청인 | 회사명<br>신영공업(주) | 전화번호<br>031) 498-0731 |
| | 대표자 성명<br>변기수 | 생년월일(법인등록번호)<br>135011-0057824 |
| | 대표자주소(법인소재지)<br>경기도 시흥시 시화벤처로 339, 3사 305-2 (정왕동) | |

| | | | |
|---|---|---|---|
| 등록 내용 | 공장소재지<br>도로명 : 경기도 시흥시 시화벤처로 339, 3사 305-2 (정왕동)<br>지번 : 경기도 시흥시 정왕동 3-3052번지 3사 305-2 | 지목<br>공장용지 | 보유구분<br>자가 [√]<br>임대 [ ] |
| | 공장등록일 2014-10-23 / 사업시작일 | 종업원수 남:45 여:4 | |
| | 공장의 업종(분류번호) 기타 무선 통신장비 제조업 외 1 종<br>(26429,28122) | | |
| | 공장부지면적 6,647.000 ㎡ / 제조시설면적 3,857.400 ㎡ | 부대시설면적 1,242.180 ㎡ | |
| 등록 조건 | | | |

등록변경 · 증설등 기재사항 변경내용(변경 날짜 및 내용)

2015-01-16
사 유 : 대표자변경:변병수→변기수

「산업집적활성화 및 공장설립에 관한 법률 시행규칙」 제12조의3에 따라 위와 같이 공장등록증명서를 신청합니다.

2015 년 01 월 16 일

신청인 신영공업(주) (서명 또는 인)

**한국산업단지공단 이사장인** 귀하

| 구비서류 | 없 음 | 수수료<br>0 원 |
|---|---|---|

「산업집적활성화 및 공장설립에 관한 법률」 제16조( [ ] 제1항 · [ ] 제2항 · [ ] 제3항)에 따라 위와 같이 등록된 공장임을 증명합니다.

2015 년 01 월 16 일

**한국산업단지공단 이사장인**

210㎜×297㎜[일반용지 70g/㎡(재활용품)]

원본대조필

유재형 / 01월16일 14:13

제 202100894 호

# 형 식 승 인 서

| | | |
|---|---|---|
| 신청인 | 성 명 : | 변기수 |
| | 상 호 : | 신영공업(주) |
| | 사업장주소 : | 경기도 시흥시 시화벤처로 339 (정왕동) |

「화재예방, 소방시설 설치·유지 및 안전관리에 관한 법률」 제36조제1항·제10항 및 제37조제1항 및 「소방용품의 품질관리 등에 관한 규칙」 제8조·제9조 제3항에 따라 다음과 같이 소방용품의 형식을 승인합니다.

| | |
|---|---|
| 1. 품 명 | 유수검지장치 |
| 2. 형 식 | 유수검지장치, 습식(자동경보밸브형), 호칭 65, 80, 100, 125, 150, 호칭압력 1.0 MPa |
| 3. 형식승인번호 | 검17-2-2 |
| 4. 조 건 | |
| 5. 비 고 | 검17-2-1 |

2021 년 07 월 28 일

한국소방산업기술원

원본대조필

제 202100893 호

# 형 식 승 인 서

**신청인** **성 명 :** 변기수

**상 호 :** 신영공업(주)

**사업장주소 :** 경기도 시흥시 시화벤처로 339 (정왕동)

**「화재예방, 소방시설 설치·유지 및 안전관리에 관한 법률」 제36조제1항·제10항 및 제37조제1항 및「소방용품의 품질관리 등에 관한 규칙」 제8조·제9조 제3항에 따라 다음과 같이 소방용품의 형식을 승인합니다.**

**1. 품 명** 유수검지장치

**2. 형 식** 유수검지장치, 습식(자동경보밸브형), 호칭 65, 80, 100, 125, 150, 호칭압력 1.0 MPa

**3. 형식승인번호** 검17-8-3

**4. 조 건**

**5. 비 고** 검17-8-2

**2021 년 07 월 28 일**

한국소방산업기술원

원본대조필

제 202001165 호

# 형 식 승 인 서

신청인 성 명 : 변기수

상 호 : 신영공업(주)

사업장주소 : 경기도 시흥시 시화벤처로 339 (정왕동)

「화재예방, 소방시설 설치 · 유지 및 안전관리에 관한 법률」 제36조제1항 · 제10항 및 제37조제1항 및 「소방용품의 품질관리 등에 관한 규칙」 제8조 · 제9조 제3항에 따라 다음과 같이 소방용품의 형식을 승인합니다.

1. 품 명 유수제어밸브

2. 형 식 유수검지장치, 습식(자동경보밸브형), 호칭65, 80, 100, 125, 150, 호칭압력 1.6 MPa

3. 형식승인번호 검20-6

4. 조 건

5. 비 고

2020 년 10 월 28 일

한국소방산업기술원

원본대조필

제 202100543 호

# 형 식 승 인 서

| | | |
|---|---|---|
| 신청인 | 성 명 : | 변기수 |
| | 상 호 : | 신영공업(주) |
| | 사업장주소 : | 경기도 시흥시 시화벤처로 339 (정왕동) |

「화재예방, 소방시설 설치·유지 및 안전관리에 관한 법률」 제36조제1항·제10항 및 제37조제1항 및 「소방용품의 품질관리 등에 관한 규칙」 제8조·제9조 제3항에 따라 다음과 같이 소방용품의 형식을 승인합니다.

| | |
|---|---|
| 1. 품 명 | 유수제어밸브 |
| 2. 형 식 | 유수검지장치, 준비작동식(개방형), 호칭80, 100, 125, 150, 호칭압력 1.0 ㎫ |
| 3. 형식승인번호 | 검21-5-1 |
| 4. 조 건 | |
| 5. 비 고 | 검21-5 |

2021 년 05 월 07 일

한국소방산업기술원

원본대조필

제 202100170 호

# 형 식 승 인 서

**신청인** **성 명 :** 변기수

**상 호 :** 신영공업(주)

**사업장주소 :** 경기도 시흥시 시화벤처로 339 (정왕동)

**「화재예방, 소방시설 설치·유지 및 안전관리에 관한 법률」 제36조제1항·제10항 및 제37조제1항 및 「소방용품의 품질관리 등에 관한 규칙」 제8조·제9조 제3항에 따라 다음과 같이 소방용품의 형식을 승인합니다.**

**1. 품 명** 유수제어밸브

**2. 형 식** 유수검지장치, 준비작동식(개방형), 호칭80, 100, 125, 150, 호칭압력 1.0 MPa

**3. 형식승인번호** 검20-2-2

**4. 조 건**

**5. 비 고** 검20-2-1

**2021 년 02 월 09 일**

한국소방산업기술원

원본대조필

제 202100920 호

# 형 식 승 인 서

신청인 성 명 : 변기수

상 호 : 신영공업(주)

사업장주소 : 경기도 시흥시 시화벤처로 339 (정왕동)

「화재예방, 소방시설 설치·유지 및 안전관리에 관한 법률」 제36조제1항·제10항 및 제37조제1항 및 「소방용품의 품질관리 등에 관한 규칙」 제8조·제9조 제3항에 따라 다음과 같이 소방용품의 형식을 승인합니다.

1. 품 명 유수검지장치

2. 형 식 준비작동식(개방형), 호칭100, 150, 호칭압력 1.6 MPa

3. 형식승인번호 검21-9

4. 조 건

5. 비 고

2021 년 08 월 06 일

한국소방산업기술원

원본대조필

[별지 제4호서식] <개정 2020.12.31>

# 검 사 성 적 서

| 한국소방산업기술원 Korea Fire Institute<br>17088 경기도 용인시 기흥구 지삼로 331<br>Tel : 031-289-2999, Fax : 031-287-9066 | 성적서 번호 : 2021008943<br>페이지 : ( 1 )/(총 3) |
|---|---|

1. 신 청 인 ☑ 원 본 ☐ 재발급
   - ○ 업체명 : 신영공업(주)
   - ○ 주 소 : 경기도 시흥시 시화벤처로 339 (정왕동)
   - ○ 접수번호 및 접수일 : 제2100160호 2021. 06. 21.
2. 검사성적서의 용도 : 형식승인용
3. 검사대상 종별(품명) : 유수제어밸브(유수검지장치)
4. 검사기간 : 2021. 06. 21. ~ 2021. 07. 28.
5. 검사방법 : 소방청고시 제2019-16호(2019. 1.31)
6. 검사장소 : 경기도 용인시 기흥구 지삼로 331
7. 검사환경
   - ○ 온 도 : (22.0 ± 5.0) ℃, 습 도 : (50 ± 7) % R.H.
8. 검사결과 : 합격
   - ※ 첨부 : 세부 형식시험 결과(2 ~ 3 페이지 참조)

| 확 인 | 실 무 자<br>성 명 : 김 선 찬 김선찬 | 기술책임자<br>성 명 : 박 영 기 박영기 |
|---|---|---|

위 성적서는 유수제어밸브의 형식승인 및 제품검사의 기술기준에 의한 검사결과입니다.

2021년 07월 28일

**한국소방산업기술원 원장 (인)**

비고 1. 이 성적서는 의뢰자가 제시한 시료 및 시료명으로 검사한 평가결과로서 전체 제품에 대한 품질 및 성능을 보증하지 않으며, KS Q ISO/IEC 17020 및 KOLAS 인정과 관련이 없습니다.

2. 이 검사성적서는 한국소방산업기술원의 사전 서면동의 없이 광고, 선전 등 홍보 및 소송용으로 사용될 수 없으며, 용도이외의 사용을 금합니다.



원본대조필 확인

KFI Korea Fire Institute

[첨부]

| 한국소방산업기술원 Korea Fire Institute<br>17088 경기도 용인시 기흥구 지삼로 331<br>Tel : 031-289-2999, Fax : 031-287-9066 | 성적서 번호 : 2021008 93<br>페이지 : ( 2 )/(총 3) |
|---|---|

## 형식시험 결과

| 업체명 | 신영공업(주) | 형식승인번호 | 검17-8-3 |
|---|---|---|---|
| 품 명 | 유수검지장치 | 형 식 | 유수검지장치, 습식(자동경보밸브형),<br>호칭 65, 80, 100, 125, 150, 호칭압력 1.0 MPa |

| 시험항목 | | | | | 결과 | | | 비고 |
|---|---|---|---|---|---|---|---|---|
| 조항 | 항목 | 기준 | | | 시료(개) | 검사결과 | 판정 | |
| 제3조 | 금속재료 시험 | 형식승인 및 제품검사의 기술기준에 적합 여부 | | | 시험생략 | | 합격 | * |
| | 고무재료 시험 | 형식승인 및 제품검사의 기술기준에 적합 여부 | | | 시험생략 | | 합격 | * |
| 제4조 | 압력손실 시험 | 호칭크기의 압력배관용탄소강관에서 4.5 ㎥/s의 유속으로 방출하는 경우 20.7 kPa 이내 | | | 시험생략 | | 합격 | * |
| 제5조 | 본체강도 시험 | 호칭 150이하인 경우 최고사용압력의 5배,<br>호칭 200이상인 경우 최고사용압력의 4배<br>수압력을 1분 동안 가하는 경우에 파괴 등의 이상 유무 | | | 시험생략 | | 합격 | * |
| 제6조 | 표 시 | 형식승인 및 제품검사의 기술기준에 적합 여부 | | | 시험생략 | | 합격 | * |
| 제7조 | 구 조 | 형식승인 및 제품검사의 기술기준에 적합 여부 | | | 16 | 적합 | 합격 | |
| 제8조 | 최고사용압력 범위 | 호칭압력 | 1.0 MPa | 1.6 MPa | 16 | 적합 | 합격 | |
| | | 수압력 | (1.0 ~ 1.4) MPa | (1.6 ~ 2.2) MPa | | | | |
| 제9조 | 내압시험 | 본체 (습식) | 습식 호칭압력의 구분에 따른 수압력에서 이상 유무 | | 16 | 적합 | - | |
| | | 본체 (준비작동식 및 건식) | 최고사용압력에 대응하는 압력설정치의 3배 압력 또는 습식의 호칭압력의 구분에 따른 수압력 중 큰 값의 압력에서 누수 또는 변형 등의 이상 유무 | | 해당없음 | | - | |
| | | 시트 (준비작동식 및 건식) | 1차측의 사용압력에 대응하는 압력설정치의 압력을 2차측에 당해 사용압력의 1.1배의 압력을 1차측에 가했을 때 시트로부터 물이 새거나 변형 등의 이상 유무 | | 해당없음 | | - | |

- 계속 -



원본대조필

한국소방산업기술원
Korea Fire Institute
17088 경기도 용인시 기흥구 지삼로 331
Tel : 031-289-2999, Fax : 031-287-9066

성적서 번호 : 2021008093



# 형식시험 결과

| 업체명 | 신영공업(주) | 형식승인번호 | 검17-8-3 |
|---|---|---|---|
| 품 명 | 유수검지장치 | 형 식 | 유수검지장치, 습식(자동경보밸브형), 호칭 65, 80, 100, 125, 150, 호칭압력 1.0 MPa |

| 시험항목 | | | | 결과 | | | 비고 |
|---|---|---|---|---|---|---|---|
| 조항 | 항목 | | 기준 | 시료(개) | 검사결과 | 판정 | |
| 제10조 | 기능 | 순간압력변동 부작동 | 1차측에 순간적인 압력변동시 연속 신호 경보 이상 유무 | 시험생략 | | 합격 | * |
| | | 작동 (습식) | 연속적인 신호 또는 경보 : 1분 이내 | 시험생략 | | 합격 | * |
| | | | 유수 정지 시 신호 또는 경보 정지의 적합 유무 | | | | |
| | | 부작동 (습식) | 형식승인 및 제품검사의 기술기준에 적합 여부 | 시험생략 | | 합격 | * |
| | | 작동 (준비작동식 및 건식) | 1시트개방 : 30초 이내 | 해당없음 | | - | |
| | | | 연속적인 신호 또는 경보 : 1분 이내 | | | | |
| 제11조 | 내구성시험 | 최대유량 방수시험 | 3 ㎥/s의 유속으로 30분간 유수 시 기능의 이상 유무 | 시험생략 | | 합격 | * |
| | | 역류강도시험 (준비작동식 및 건식) | 형식승인 및 제품검사의 기술기준에 적합 여부 | 해당없음 | | - | |
| | | 굽힘반복 시험 (패들형) | 패들형 유수검지장치의 베인은 굽힘 반복을 100 000회 하는 경우에 손상 또는 기능의 이상 여부 | 해당없음 | | - | |
| 제12조 | 구성부품의 기능 | 압력스위치 기능 | 압력변동 2 000회에서 기능의 이상 유무 | 시험생략 | | 합격 | * |
| | | 워터모타공 기능 | 3시간 연속 울렸을 경우 기능의 이상 유무 | 해당없음 | | - | |
| | | 워터모타공 음량 | 3 m 떨어진 위치에서 90 dB 이상의 음량일 것 | 해당없음 | | - | |

※기타 : "*" 표시는 「소방용품의 품질관리 등에 관한 규칙」 제7조제2항 및 동 업무세칙 제10조제2항에 의거 형식시험을 생략한 시험항목임

"끝"



원본대조필

# 검 사 성 적 서

| 한국소방산업기술원 | 성적서 번호 : 2021oo 170 |
|---|---|
| 17088 경기도 용인시 기흥구 지삼로 331<br>Tel : 031-289-2999 ,Fax : 031-287-9066 | 페이지 : ( 1 )/(총 3) |

1. 신 청 인 ☑ 원 본 ☐ 재발급
   - ○ 업체명 : 신영공업(주)
   - ○ 주 소 : 경기도 시흥시 시화벤처로 339 (정왕동)
   - ○ 접수번호 및 접수일 : 제2000396호 2020. 12. 30.

2. 검사성적서의 용도 : 형식승인용

3. 검사대상 종별(품명) : 유수제어밸브

4. 검사기간 : 2020. 12. 30. ~ 2021. 02. 05.

5. 검사방법 : 유수제어밸브의 형식승인 및 제품검사의 기술기준

6. 검사장소 : 경기도 용인시 기흥구 지삼로 331

7. 검사환경
   - ○ 온 도 : (18.3 ± 5.0) ℃, 습 도 : (45 ± 7) % R.H.

8. 검사결과 : 합격
   - ※ 첨부 : 세부 형식시험 결과(2 ~ 3 페이지 참조)

| 확 인 | 실 무 자<br>성 명 : 이 용 남 (서명) | 기술책임자<br>성 명 : 정 환 필 (서명) |
|---|---|---|

위 성적서는 유수제어밸브의 형식승인 및 제품검사의 기술기준에 의한 검사결과입니다.

2021년 02월 05일

**한국소방산업기술원 원장 (인)**

비고 1. 이 성적서는 의뢰자가 제시한 시료 및 시료명으로 검사한 결과로서 전체 제품에 대한 품질 및 성능을 보증하지 않습니다.

2. 이 검사성적서는 한국소방산업기술원의 사전 서면동의 없이 광고, 선전 등 홍보 및 소송용으로 사용될 수 없으며, 용도이외의 사용을 금합니다.

원본대조필 (인)



FILE COPY

[첨부]

한국소방산업기술원
Korea Fire Institute
17088 경기도 용인시 기흥구 지삼로 331
Tel : 031-289-2999 ,Fax : 031-287-9066

성적서 번호 : 2021100170



# 형식시험 결과

| 업체명 | 신영공업(주) | 형식승인번호 | 검20-2-2 |
|---|---|---|---|
| 품 명 | 유수제어밸브 | 형 식 | 유수검지장치, 준비작동식(개방형), 호칭80, 100, 125, 150, 호칭압력 1.0 MPa |

| 시험항목 | | | | 결과 | | | 비고 |
|---|---|---|---|---|---|---|---|
| 조 항 | 항 목 | 기 준 | | 시료(개) | 검사결과 | 판 정 | |
| 제3조 | 금속재료 시험 | 형식승인 및 제품검사의 기술기준에 적합 여부 | | 시 험 생 략 | | 합 격 | * |
| | 고무재료 시험 | 형식승인 및 제품검사의 기술기준에 적합 여부 | | 각 4조 | 적 합 | 합 격 | |
| 제4조 | 압력손실 시험 | 호칭크기의 압력배관용탄소강관에서 4.5 m/s의 유속으로 방출하는 경우 20.7 kPa 이내 | | 호칭 / 시료<br>25~80 / 각 2<br>100~200 / 각 1 | 호칭 / 압력손실<br>80 / 8.80 kPa<br>100 / 13.50 kPa<br>125 / 10.50 kPa<br>150 / 18.75 kPa | 합 격 | |
| 제5조 | 본체강도 시험 | 호칭 150이하인 경우 최고사용압력의 5배, 호칭 200이상인 경우 최고사용압력의 4배 수압력을 1분 동안 가하는 경우에 파괴 등의 이상 유무 | | 4 | 적 합 | 합 격 | |
| 제6조 | 표 시 | 형식승인 및 제품검사의 기술기준에 적합 여부 | | 11 | 적 합 | 합 격 | |
| 제7조 | 구 조 | 형식승인 및 제품검사의 기술기준에 적합 여부 | | 11 | 적 합 | 합 격 | |
| 제8조 | 최고사용압력 범위 | 호칭압력 | 1.0 MPa / 1.6 MPa | 11 | 적 합 | 합 격 | |
| | | 수 압 력 | (1.0 ~ 1.4) MPa / (1.6 ~ 2.2) MPa | | | | |
| 제9조 | 내압시험 | 본체 (습식) | 습식 호칭압력의 구분에 따른 수압력에서 이상 유무 | 해 당 없 음 | | | |
| | | 본체 (준비작동식 및 건식) | 최고사용압력에 대응하는 압력설정치의 3배 압력 또는 습식의 호칭압력의 구분에 따른 수압력 중 큰 값의 압력에서 누수 또는 변형 등의 이상 유무 | 11 | 적 합 | 합 격 | |
| | | 시트 (준비작동식 및 건식) | 1차측의 사용압력에 대응하는 압력설정치의 압력을 2차측에 당해 사용압력의 1.1배의 압력을 1차측에 가했을 때 시트로부터 물이 새거나 변형 등의 이상 유무 | 11 | 적 합 | 합 격 | |

-계속-



원본대조필

한국소방산업기술원
17088 경기도 용인시 기흥구 지삼로 331
Tel : 031-289-2999 ,Fax : 031-287-9066

성적서 번호 : 202100170



# 형식시험 결과

| 업체명 | 신영공업(주) | 형식승인번호 | 검20-2-2 |
|---|---|---|---|
| 품 명 | 유수제어밸브 | 형 식 | 유수검지장치, 준비작동식(개방형), 호칭80, 100, 125, 150, 호칭압력 1.0 MPa |

| 시험항목 | | | | 결과 | | | 비고 |
|---|---|---|---|---|---|---|---|
| 조항 | 항목 | | 기준 | 시료(개) | 검사결과 | 판정 | |
| 제10조 | 기능 | 순간압력변동 부작동 | 1차측에 순간적인 압력변동시 연속 신호 경보 이상 유무 | 11 | 적 합 | 합 격 | |
| | | 작동(습식) | 연속적인 신호 또는 경보 : 1분 이내 | 해 당 없 음 | | - | |
| | | | 유수 정지 시 신호 또는 경보 정지의 적합 유무 | | | | |
| | | 부작동(습식) | 형식승인 및 제품검사의 기술기준에 적합 여부 | 해 당 없 음 | | - | |
| | | 작동(준비작동식 및 건식) | 1시트개방 : 30초 이내 | 11 | 적 합 | 합 격 | |
| | | | 연속적인 신호 또는 경보 : 1분 이내 | 11 | 적 합 | 합 격 | |
| 제11조 | 내구성시험 | 최대유량 방수시험 | 3 ㎧의 유속으로 30분간 유수 시 기능의 이상 유무 | 5 | 적 합 | 합 격 | |
| | | 역류강도시험(준비작동식 및 건식) | 형식승인 및 제품검사의 기술기준에 적합 여부 | 5 | 적 합 | 합 격 | |
| | | 굽힘반복 시험(패들형) | 패들형 유수검지장치의 배인은 굽힘 반복을 100 000회 하는 경우에 손상 또는 기능의 이상 여부 | 해 당 없 음 | | - | |
| 제12조 | 구성부품의 기능 | 압력스위치 기능 | 압력변동 2 000회에서 기능의 이상 유무 | 시 험 생 략 | | 합 격 | * |
| | | 워터모터공 기 능 | 3시간 연속 울렸을 경우 기능의 이상 유무 | 해 당 없 음 | | - | |
| | | 워터모터공 음 량 | 3 m 떨어진 위치에서 90 dB 이상의 음량일 것 | 해 당 없 음 | | - | |

※기타 : "*" 표시는 「소방용품의 품질관리 등에 관한 규칙」 제7조제2항 및 동 업무세칙 제10조제2항에 의거 형식시험을 생략한 시험항목임

"끝"



원본대조필 확인
KFI Korea Fire Institute

# 납품실적현황

| 번호 | 건 설 사 | 현 장 명 | 납품일자 | 비 고 |
|---|---|---|---|---|
| 1 | 대 우 건 설 | 부천 원미동 지식산업센터 | 2020. 03 | |
| 2 | 태 영 건 설 | 대구 도남 데시앙 | 2020. 03 | |
| 3 | 태 영 건 설 | 전주 에코데시앙 14블럭 | 2020. 03 | |
| 4 | 대 우 건 설 | 대전 중촌 푸르지오 | 2020. 04 | |
| 5 | 대 우 건 설 | 송림파크 푸르지오 | 2020. 06 | |
| 6 | 롯 데 건 설 | 광명 G타워 | 2020. 09 | |
| 7 | 신 세 계 건 설 | 대구 범어 빌리브 | 2020. 09 | |
| 8 | 대 림 산 업 | 창동 복합시설 | 2020. 11 | |
| 9 | 대 우 건 설 | 파주 운정 푸르지오 | 2020. 11 | |
| 10 | K C C 건 설 | 안산 물류센터 | 2021. 02 | |
| 11 | 두 산 건 설 | 고양 대곡역 두산위브 | 2021. 03 | |
| 12 | 한 진 중 공 업 | 홍대아트디자인밸리및 체육관 | 2021. 03 | |
| 13 | 두 산 건 설 | 인천 산곡1구역 | 2021. 04 | |
| 14 | 한 라 건 설 | 델리칩스 신사옥 | 2021. 04 | |
| 15 | 코 오 롱 건 설 | 판교 글로비스 | 2021. 05 | |
| 16 | 두 산 건 설 | 인천 산곡4구역 위브 | 2021. 06 | |
| 17 | 대 우 건 설 | 완주 푸르지오 | 2021. 08 | |
| 18 | 한 라 건 설 | 송도 C6-1 업무시설 | 2021.09 | |
| 19 | 호 반 건 설 | 시화MTV 호반써밋 | 2021. 10 | |
| 20 | 한 라 건 설 | 경기 광주 쌍동지구 비발디 | 2021. 10 | |
| 21 | 태 영 건 설 | 과천 갈현지구 | 2021. 11 | |
| 22 | 태 영 건 설 | 구리갈매 지식센터 | 2021. 11 | |
| 23 | 롯 데 건 설 | 화성 반월동 롯데캐슬 | 2021. 11 | |
| 24 | 롯 데 건 설 | 여수 웅천 마리나주상복합 | 2021. 11 | |
| 25 | 롯 데 건 설 | 인천 청천동 롯데캐슬 | 2021. 12 | |
| 26 | 롯 데 건 설 | 여수 오피스텔 | 2021. 12 | |
| 27 | H N 건설 | 동탄 해리엇 | 2021. 12 | |
| 28 | 태 영 건 설 | 남양주 주상복합 | 2022. 01 | |
| 29 | KCC건설 | 내곡동 소리 박물관 | 2022. 02 | |
| 30 | 롯 데 건 설 | 서초 롯데캐슬 | 2022. 03 | |

| | | | | |
|---|---|---|---|---|
| 31 | 대 우 건 설 | 영흥공원 푸르지오 | 2022. 03 | |
| 32 | 한 진 중 공 업 | 홍익대학교 | 2022. 03 | |
| 33 | 롯데건설 | 광주 주상복합 | 2022. 04 | |
| 34 | KCC건설 | 화성 제기리 물류센터 | 2022. 04 | |
| 35 | 동부엔텍 | 충정로 | 2022. 04 | |
| 36 | KCC건설 | 김해 코스트코 | 2022. 04 | |
| 37 | 신세계건설 | 대구 삼덕 | 2022. 04 | |
| 38 | 한양건설 | 목포 | 2022. 05 | |
| 39 | L H 공 사 | 평택 소사벌 | 2022. 05 | |
| 40 | L H 공 사 | 평택 청북 | 2022. 05 | |
| 41 | | | | |
| 42 | | | | |
| 43 | | | | |
| 44 | | | | |
| 45 | | | | |
| 46 | | | | |
| 47 | | | | |
| 48 | | | | |
| 49 | | | | |
| 50 | | | | |
| 51 | | | | |
| 52 | | | | |
| 53 | | | | |
| 54 | | | | |
| 55 | | | | |
| 56 | | | | |
| 57 | | | | |
| 58 | | | | |
| 59 | | | | |
| 60 | | | | |
| 61 | | | | |
| 62 | | | | |
| 63 | | | | |
| 64 | | | | |

소방기구 전문 생산업체

SHIN YOUNG

**신영공업주식회사**

본사·공장 : 경기도 시흥시 시화벤처로339
전　　화 : (031)498-0731~6
팩　　스 : (031)499-0977
이 메 일 : syesc@syesc.co.kr
홈페이지 : www.syesc.co.kr